5.1. DESCRIZIONE RIDUTTORI
5.1. DESCRIPTION OF GEAR UNITS
5.1. GETRIEBEBESCHREIBUNG

IT EN DE

TCS

TCS

Tipo riduttore
Gearbox type
Getriebetyp

3140

Grandezza
Size
Getriebegröße

3 Stadi / *Stages* / Etappen

3021, 3040
3046, 3050
3065, 3140

DCSe

Tipo di supporto
Type of support
Lagertyp

Doppio centraggio / *Double centring* / Doppelte Zentrierung

DC **DCa** **DCSe**

Flangia avanzata / *Flange forward* / Vorwärtsflansch

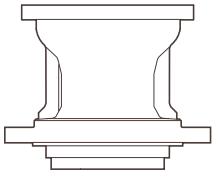

FA

9004280

Pignone lato uscita per rotazione
Output side pinion for rotation
Abtriebsseitiges Stirnrad

Vedere tabella dati tecnici nelle specifiche pagine per ogni grand. di riduttore
See the relevant technical specifications table for all gearbox sizes
Siehe Tabelle der technischen Daten auf den spezifischen Seiten der Getriebegrößen

127,2

Rapporto effettivo
Effective ratio
Effektives Übersetzungsverhältnis

Vedere tabella dati tecnici nelle specifiche pagine per ogni grand. di riduttore
See the relevant technical specifications table for all gearbox sizes
Siehe Tabelle der technischen Daten auf den spezifischen Seiten der Getriebegrößen

A.D. — Configurazione entrata / *Input configuration* / Antriebsanordnung — **00**

+

611.....

Selezionare la flangia motore per entrata universale vedi pag. 94
Select motor adapter flange for universal input (see Page 94).
Auswahl Flansch “SAE J 744C” für Universalantriebe (siehe Seite 94)

Esempi di designazione
Sample model code
Beispiel der Kennzeichnung

TCS3140DCSe/9004280/127,2/A.D.
TCS3065DC/335698/180/00 + 611.....

www.redukt0r-mex.ru

5.1. DESCRIPTION DES RÉDUCTEURS
5.1. DESCRIPCIÓN DE LOS REDUCTORES
5.1. DESCRIÇÃO DOS REDUTORES
TCS

TCS

Type de réducteur
Tipo de reductor
Tipo de redutor

3140

Grandeur
Tamaño
Tamanho

3 *Stadi* Stages *Etappen*

3021, 3040
3046, 3050
3065, 3140

DCSe

Type de support
Tipo de soporte
Tipo de suporte

Double centrage / Doble centrado / *Centragem dupla*

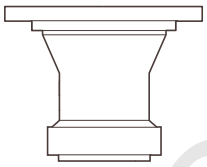

DC **DCa** **DCSe**

Flasque avancé / Brida adelantada / *Flange avançada*

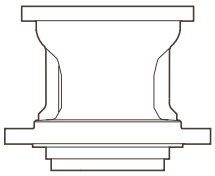

FA

9004280

Type de support
Tipo de soporte
Tipo de suporte

Voir table des caractéristiques techniques page pour chaque dim. réducteur
Véase la tabla de datos técnicos en la página de cada reductor
Consultar a tabela de dados técnicos nas páginas especificas para cada tamanho de redutor

127,2

Rapport effectif
Relación efectiva
Relação efetiva

Voir table des caractéristiques techniques page pour chaque dim. réducteur
Véase la tabla de datos técnicos en la página de cada reductor
Consultar a tabela de dados técnicos nas páginas especificas para cada tamanho de redutor

A.D. — *Configuration entrée* / Configuración de la entrada / *Configuração de entrada* — **00**

+

611.....

Sélectionner flasque "SAE J 744C" pour entrée universelle voir page 94
Seleccionar la brida "SAE J 744C" para entrada universal (véase la pág. 94)
Selecionar flange "SAE J 744C" para a entrada universal consultar pág. 94

Exemples de désignation
Ejemplo de identificación
Exemplo de designação

TCS3140DCSe/9004280/127,2/A.D.
TCS3065DC/335698/180/00 + 611.....

www.reduktor-mex.ru

www.reduktor-mex.ru

5.1 DATI TECNICI E TAVOLE DIMENSIONALI
5.1 TECHNICAL SPECIFICATIONS AND DIMENSIONAL DRAWINGS
5.1 TACHNISCHE DATEN UND MASSBILDER
5.1 CARACTÉRISTIQUES TECHNIQUES ET PLANCHES DES DIMENSIONS
5.1 DATOS TÉCNICOS Y PLANOS ACOTADOS
5.1 DADOS TÉCNICOS E TABELAS DIMENSIONAIS

TCS

Type	$T_{2MAX.}$ [Nm.]	Pag.
TCS3021	2.400	68
TCS3040	6.000	70
TCS3046	6.000	72
TCS3050	9.000	74
TCS3065	11.500	76
TCS3140	27.000	78

www.redukt0r-mex.ru

TCS3021FA

n_2 = 10 rpm - $T_{FEM\ M5(T5 - L2)}$

i =	T_{FEM} [Nm]	$T2_{max.}$ [Nm]
124,79	1.340	2.400
133,75	1.320	
155,80		
162,08	1.340	
182,80	1.320	
191,52	1.340	
202,36	1.320	

Pinion code	m	z	x	Ø D	B	C	Support code
335659	4,5	16	0,5	84,5	55	13	FA
335549	5	16	0,5	95	60	8	FA
335690	5	18	0,2	102	60	17	FA
335679	6	12	0,56	90	55	12,5	FA
335577	6	13	0,5	95	55	8	FA
9001318	6	14	0,083	96	60	33	FA
9001636	6	15	0,5	108	50	18	FA
9002078	6	16	0,083	108	50	17	FA
335636	6	18	0,75	128	70	7	FA
335641	6	18	0	120	70	7	FA
335524	6	20	0	132	60	25	FA
9000716	8	12	0,5	119	50	23	FA
335643	8	14	0,5	136	80	27	FA

Type	n_1 max. [rpm]	Kg.	lt.
TCS3021	3.500		1,5

www.reduktor-mex.ru

TCS3021FA

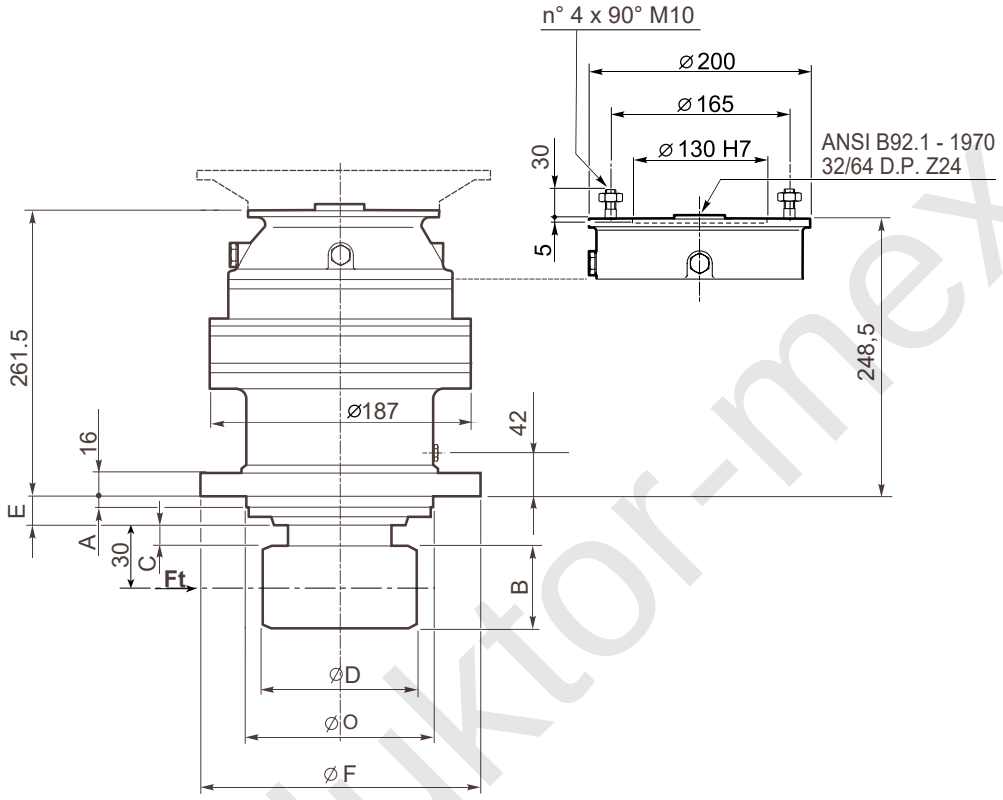

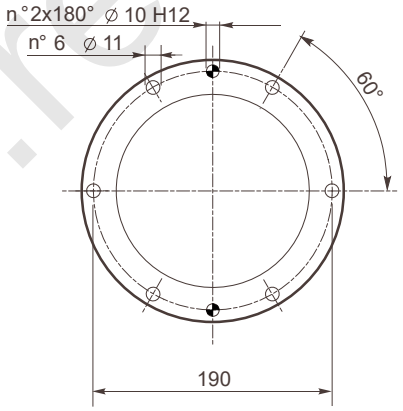

Support type	Ft_{FEM} [N]	Ft_{max} [N]	A	A1	Ø M	Ø O	Ø F	E	Y
FA	55.000	60.000	10	-	-	150 f7	215	17	-

www.reduktor-mex.ru

TCS3040FA

n_2 = 10 rpm - $T_{FEM\ M5(T5 - L2)}$

i =	T_{FEM} [Nm]	$T2_{max.}$ [Nm]
124,22	2.650	6.000
146,57	3.090	
157,51	3.940	
186,12	3.650	
198,92	2.920	

Pinion code	m	z	x	Ø D	B	C	Support code
335280	6	16	0,55	114,6	70	10	FA
335316	8	11	0,5	110,5	82	14,5	FA
335422	8	12	0,337	117,4	86	8	FA
9001453	8	14	0,4	133	74	34	FA
335595	8	14	0,5	136	80	2	FA
9001479	10	11	0,5	138	70	15,5	FA
335650	10	12	0,55	148,6	93	4	FA

Type	n_1 max. [rpm]	Kg.	lt.
TCS3040	3.500		3,4

www.reduktor-mex.ru

TCS3040FA

Attenzione - *Attention* - Achtung -
Attention* - Atención - *Atenção
Per l'attacco al telaio cliente utilizzare solo viti di classe minima 10,9
Use minimum class 10.9 bolts only for attachment to customer chassis
Für die Befestigung am Rahmen des Kunden sind Schrauben mit Mindestklasse 10,9 zu verwenden
Pour l'attache au châssis client utiliser seulement des vis de classe minimum 10,9
Para la fijación al bastidor del cliente, utilizar sólo tornillos de clase 10,9 o superior
Para a fixação na estrutura, o cliente deverá utilizar somente parafusos com classe mínima 10,9

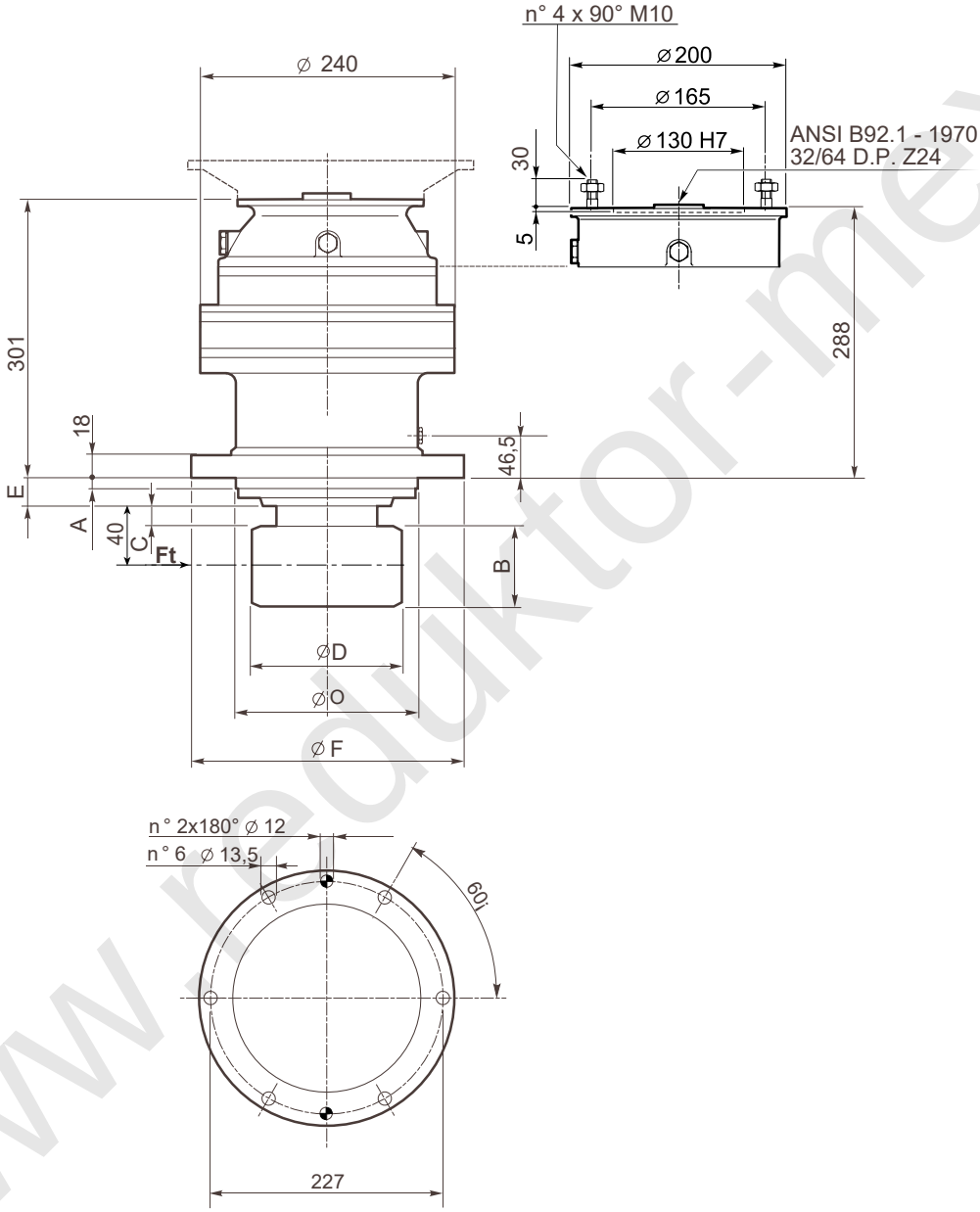

Support type	Ft_{FEM} [N]	Ft_{max} [N]	A	A1	Ø M	Ø O	Ø F	E	Y
FA	100.000	110.000	18,5	-	-	180 f7	250	37	-

www.reduktor-mex.ru

TCS 3046FA

n_2 = 10 rpm - $T_{FEM\ M5(T5 - L2)}$

i =	T_{FEM} [Nm]	$T2_{max.}$ [Nm]
125,58	5.870	6.000
145,74		
152,25	5.400	
176,10		
207,80	5.450	

Pinion code	m	z	x	Ø D	B	C	Support code
335280	6	16	0,55	114,6	70	10	FA
335316	8	11	0,5	110,5	82	14,5	FA
335422	8	12	0,337	117,4	86	8	FA
9001453	8	14	0,4	133	74	34	FA
335595	8	14	0,5	136	80	2	FA
9001479	10	11	0,5	138	70	15,5	FA
335650	10	12	0,55	148,6	93	4	FA

Type	n_1 max. [rpm]	Kg.	lt.
TCS3046	3.500		3,6

www.reduktor-mex.ru

TCS3046FA

Attenzione - *Attention* - Achtung -
Attention* - Atención - *Atenção
Per l'attacco al telaio cliente utilizzare solo viti di classe minima 10,9
Use minimum class 10.9 bolts only for attachment to customer chassis
Für die Befestigung am Rahmen des Kunden sind Schrauben mit Mindestklasse 10,9 zu verwenden
Pour l'attache au châssis client utiliser seulement des vis de classe minimum 10,9
Para la fijación al bastidor del cliente, utilizar sólo tornillos de clase 10,9 o superior
Para a fixação na estrutura, o cliente deverá utilizar somente parafusos com classe mínima 10,9

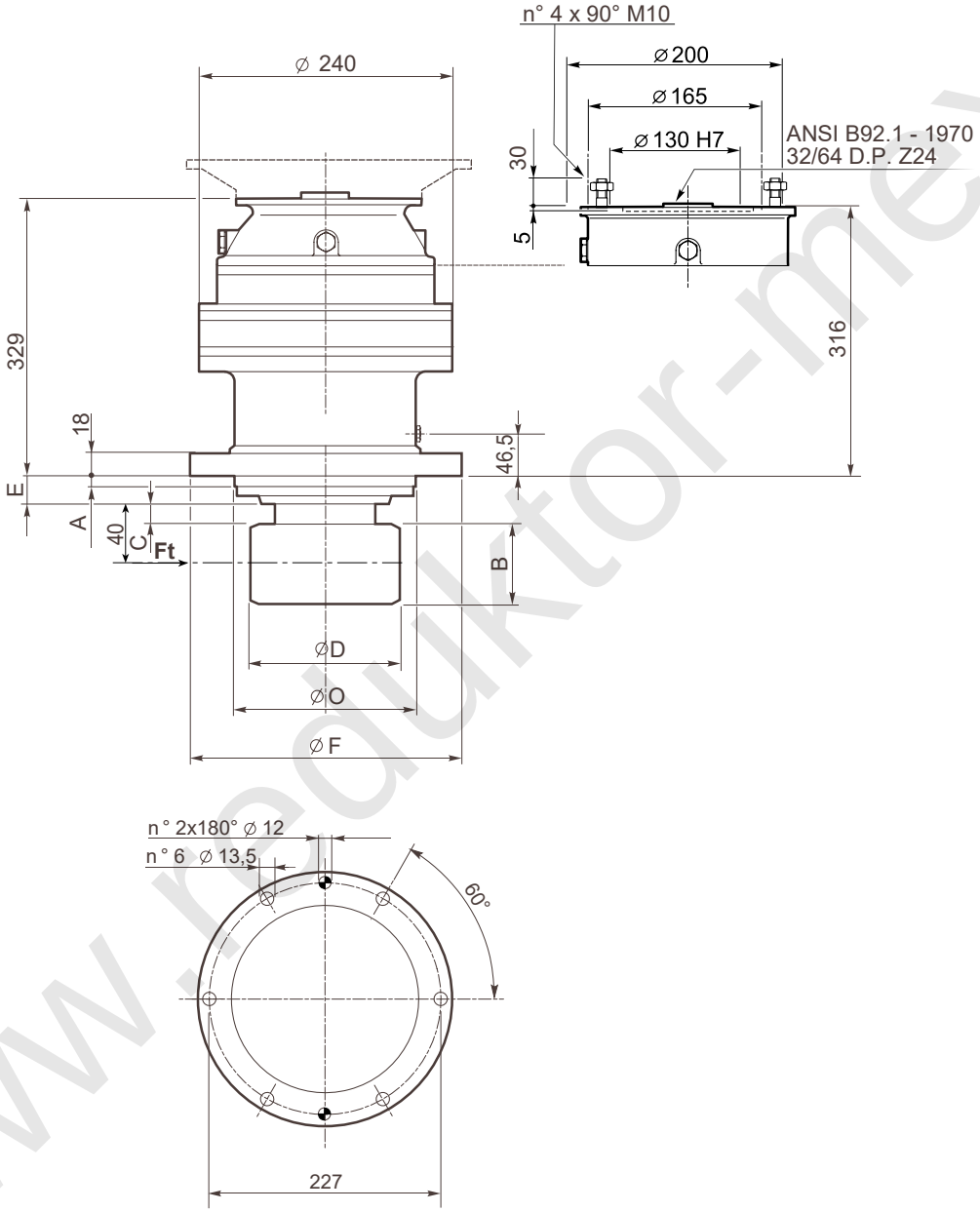

Support type	Ft_{FEM} [N]	Ft_{max} [N]	A	A1	Ø M	Ø O	Ø F	E	Y
FA	100.000	110.000	18,5	-	-	180 f7	250	37	-

www.reduktor-mex.ru

TCS3050DC

n_2 = 10 rpm - $T_{FEM\ M5(T5 - L2)}$

i =	T_{FEM} [Nm]	$T2_{max.}$ [Nm]
120,37	6.710	9.000
130,99		
141,76		
164,52		
190,29		

Pinion code	m	z	x	Ø D	B	C	Support code
9002669	8	14	0,356	133,7	78	3	DC - DCa
335684	8	16	0,1	143,2	71	3	DC - DCa
9000717	10	11	0,715	141,5	80	3	DC - DCa
335686	10	11	0,531	139	92	3	DC - DCa
335685	10	11	0,57	138,8	82	3	DC - DCa
9001342	10	11	0,63	140,5	80	3	DC - DCa
335687	10	12	0,32	143,7	78	3	DC - DCa

Type	n_1 max. [rpm]	Kg.	lt.
TCS3050	3.000		3,6

www.reduktor-mex.ru

TCS3050DC

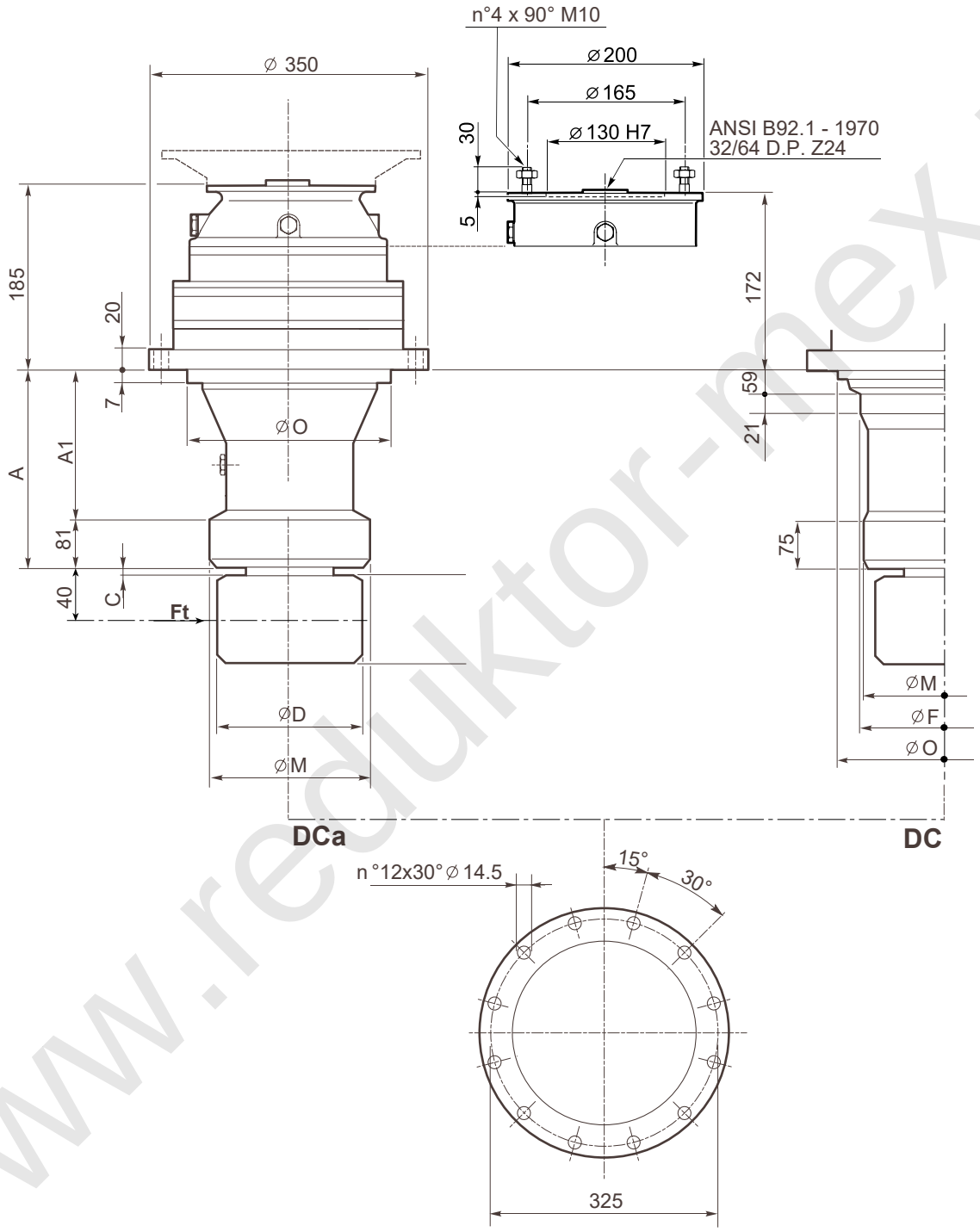

Support type	Ft_{FEM} [N]	Ft_{max} [N]	A	A1	Ø M	Ø O	Ø F	E	Y
DCa	80.000	84.500	289	208	184 f7	290 f7	-	-	-
DC	80.000	84.500	289	214	150 f7	290 f7	160 f7	-	-

www.reduktor-mex.ru

TCS3065DC

n_2 = 10 rpm - $T_{FEM\ M5(T5 - L2)}$

i =	T_{FEM} [Nm]	$T2_{max.}$ [Nm]
123,90	9.170	11.500
134,32	8.630	
155,10	9.170	
180,00	8.640	
208,20		

Pinion code	m	z	x	Ø D	B	C	Support code
335697	8	16	0,1	145,6	71	3	DC
335698	10	11	0,531	139	97	3	DC
335699	10	12	0,294	143,8	92	3	DC
335700	10	13	0,51	158	105	3	DC

Type	n_1 max. [rpm]	Kg.	lt.
TCS3065	3.000		

www.reduktor-mex.ru

TCS3065DC

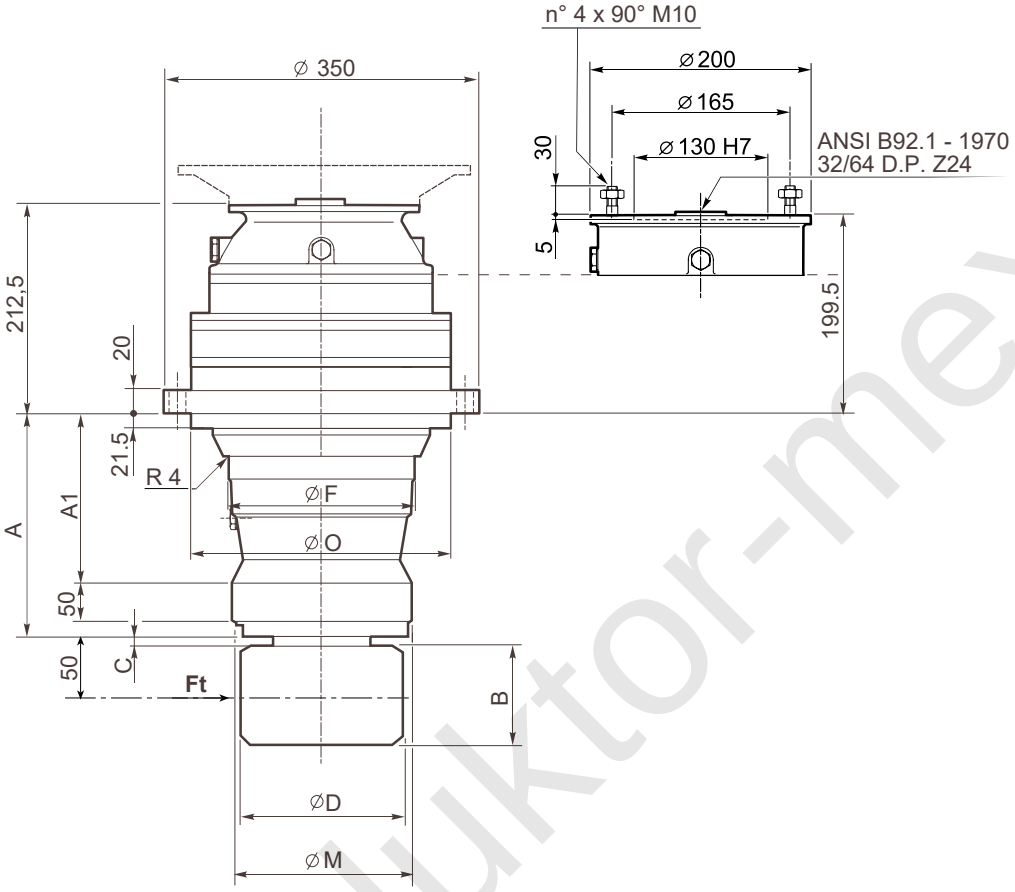

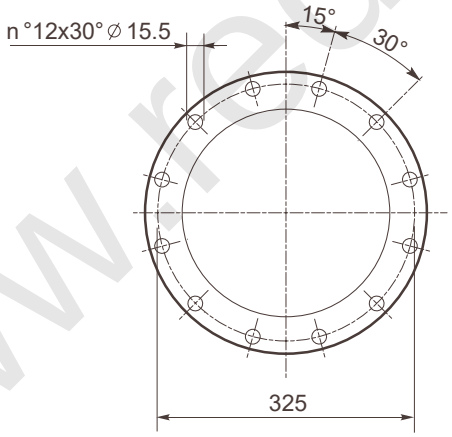

Support type	Ft_{FEM} [N]	Ft_{max} [N]	A	A1	Ø M	Ø O	Ø F	E	Y
DC	90.000	95.000	289	207	$184^{0}_{-0.05}$	$290^{0}_{-0.05}$	$188^{0}_{-0.1}$	-	-

www.reduktor-mex.ru

TCS3140DC

n_2 = 10 rpm - $T_{FEM\ M5(T5 - L2)}$

i =	T_{FEM} [Nm]	$T2_{max.}$ [Nm]
116,66	15.830	27.000
127,16	14.350	
135,39	15.830	
147,32	10.480	
159,44	14.120	
165,15	14.350	
185,04	15.830	
199,56	14.350	
214,03	14.150	

Pinion code	m	z	x	Ø D	B	C	Support code
9004280	12	14	0,5	202	125	5	DCSe
9000039	14	13	0,5	224	122	5	DCSe

Type	n_1 max. [rpm]	Kg.	lt.
TCS3140	3.000		

www.reduktor-mex.ru

TCS3140DC

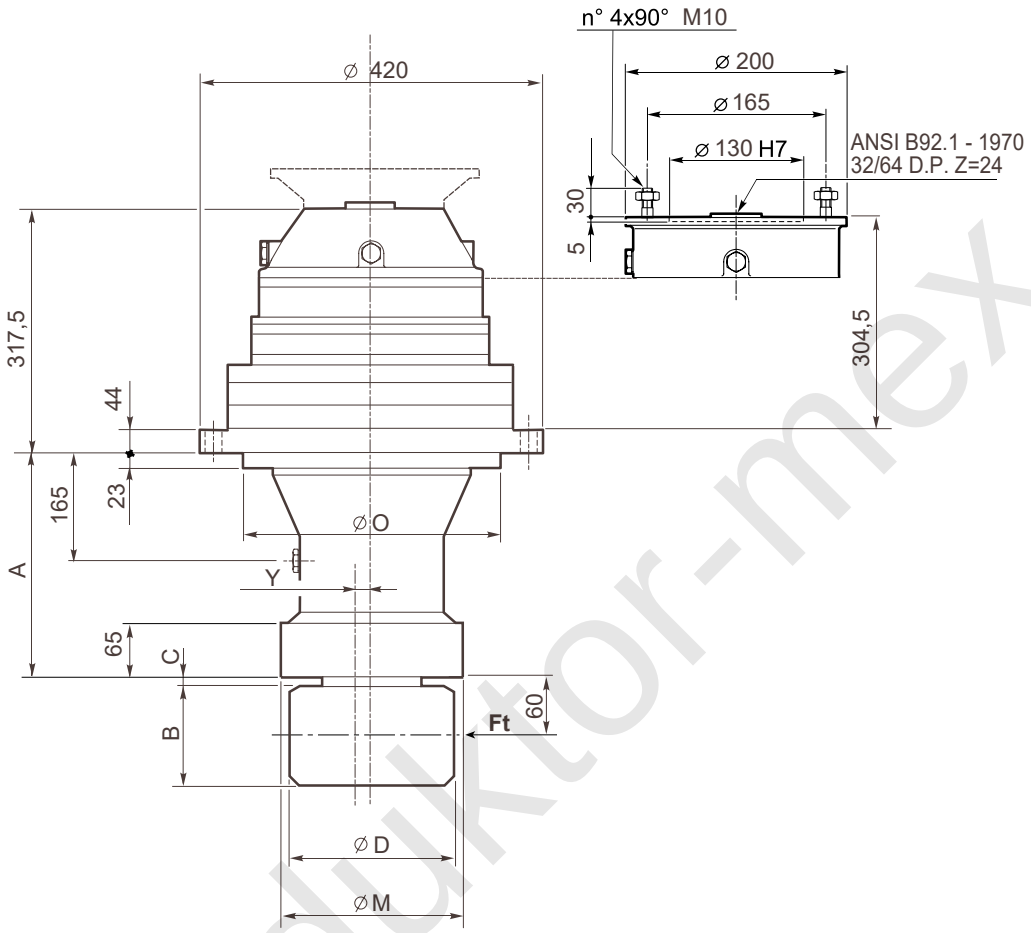

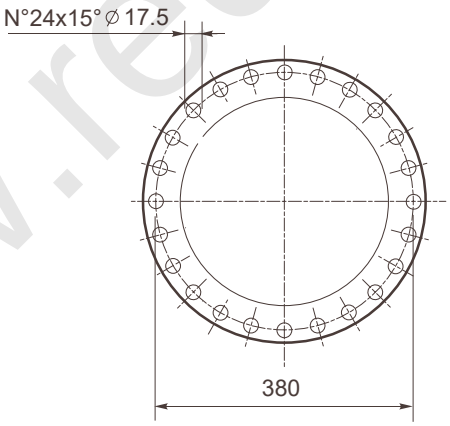

Support type	Ft_{FEM} [N]	Ft_{max} [N]	A	A1	Ø M	Ø O	Ø F	E	Y
DCSe	331.500	386.500	295	-	250 f7	280 f7	-	-	2,5

www.reduktor-mex.ru